ANATOM 78S - 98S

Capteur électronique à code sans contact pour les protecteurs mobiles des machines dangereuses

- Décodage par procédé Acotom2®
- Désalignement : ±7 mm sur la longueur
- Portée/hystérésis : 10 /+2 (mm)
- Sortie auxiliaire automate ou signalisation :

Version 78S : NF PNP 250mA
Version 98S : NO PNP 250mA

- LED indiquant la reconnaissance du code
- Etanchéité IP67 et IP69K INOX
- Température -20°C à +60°C
- Version INOX316L (ANATOM78S/INOX) avec gravure laser

Notre grand standard

ISO 13849-1

c UL US LISTED

CE

Photo non contractuelle

Schéma et dimensions

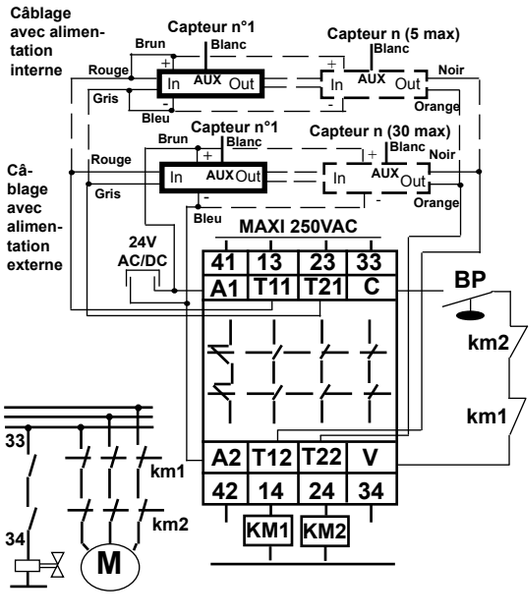

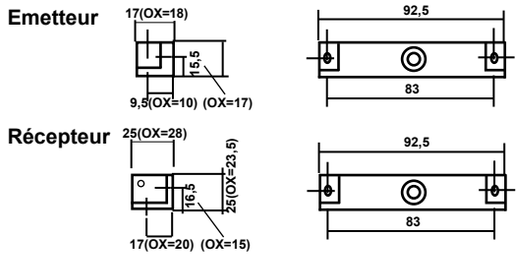

Caractéristiques

Alimentation	24Vac/dc - 15% / +10% 50/60Hz	
Courant	30mA DC / 70mA AC	
Lignes de sécurité	24vDC / 800mA @ 25°C	
Ligne auxiliaire	78S: PNP NF/250mA 98S: PNP NO/250mA	
Portée / Hystérésis	10 mm / 2 mm / lateral +/- 7 mm	
Température / IP	-25 °C / +60 °C / IP67 / IP69K inox	
Dimensions L x l x h	Emetteur 92 x 17 x 25	Récepteur 92 x 25 x 25
Poids	Inox 190g PA6 80g	Inox 190g PA6 100g

Performance Level (PL) = e
MTTFd = 335 years
DC = 99,5 %
CCF = 90 %
TM= 20 years

Références :

ANATOM6S /3M	ANATOM78S /3M	ANATOM98S /3M	ANATOM78S / INOX / 3M
ANATOM6S / 6M	ANATOM78S / 6M	ANATOM98S / 6M	ANATOM78S / INOX / 6M
ANATOM6S / 12M	ANATOM98S / 12M	ANATOM98S / 12M	ANATOM78S / INOX / 12M

34 Allée du closeau ZI Nord des richardets
Tel: 01.43.03.03.03 Fax: 01.43.04.62.22
Email: contact@comitronic.net
Web: www.comitronic.net