ANATOM 6S-78S-98S

Z modułem bezpieczeństwa AWAX

ELEKTROMAGNETYCZNIE KODOWANY,
BEZSTYKOWY WYŁĄCZNIK BEZPIECZEŃSTWA

- kodowany za pomocą procesu Acotom®2
- dokładność pozycjonowania: ±7 na długości
- odległość pracy/histereza 10 / +2 (mm)
- pomocnicze wyjście dla kontroli automatyki
- dioda LED oznaczająca stan przełącznika
- dostępny w obudowie ze stali nierdzewnej 316L (Anatom 78S)
- dostępny ze złączem o stopniu ochrony IP 67
- stopień ochrony IP 67
- temperatura pracy:
  - w obudowie z poliwęglanu od -20°C do +60°C
  - w obudowie ze stali nierdzewnej od -20°C do +85°C
- nieograniczona ilość cykli łączeniowych

Kategorie bezpieczeństwa z AWAX:

Anatom6S/78S/98S: EN60947-5-1/2/3
1 Anatom6S/78S/98S z AWAX: kategoria 4
kilka Anatom78S/98S połączoncych szeregowo z AWAX : kategoria 3
kilka Anatom6S połączoncych szeregowo z AWAX: : kategoria 2

Schematy połączeń elektrycznych:

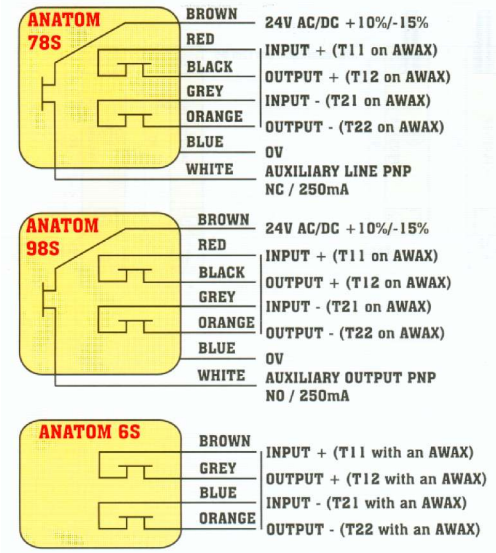

Wymiary:

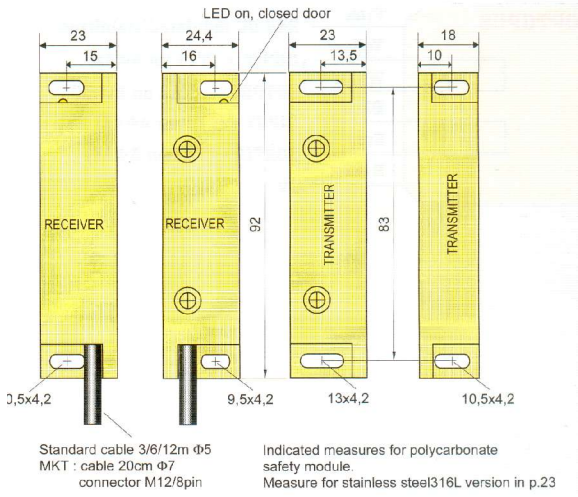

Złącze wodoodporne:

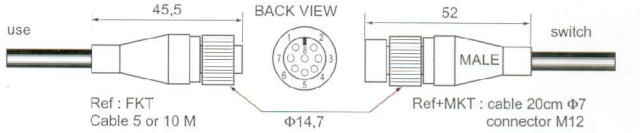

Do 30 przełączników (max. 5 w wersji Anatom6S) z jednym modułem bezpieczeństwa AWAX. Tylko jeden przełącznik potrzebny do podwójnych drzwi. Nierdzewna stal w wersji 316L jest odpowiednia dla zastosowań w przemyśle rolniczym.

INS-TOM Sp. z o.o.
91-341 Łódź, ul. Brukowa 20
tel.: (+48 42) 640-75-85 fax.: (+48 42) 640-76-22
Dział handlowy: (+48 42) 640-75-86
email: biuro@instom.com.pl www.instom.com.pl
automatyka przemysłowa
elektroniczne systemy zabezpieczeń