DESCRIÇÃO

SUPER MAGNET 1 (SM1)

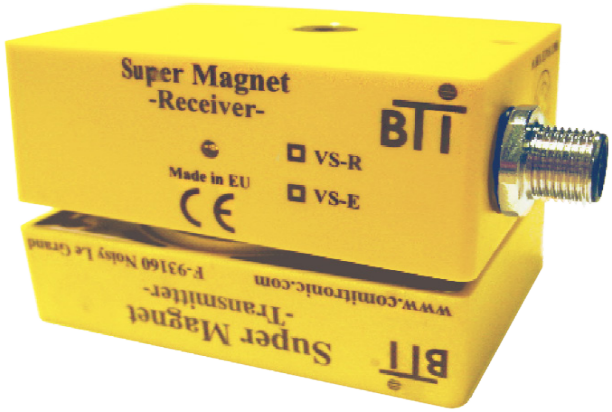

SUPER MAGNET 2 (SM2)

CÓD. **SUPER MAGNET**

FABRICANTE: **BTI / COMITRONIC**

APLICAÇÕES:

- **SEGURANÇA E CONTROLE DE ABERTURA E FECHAMENTO EM PORTAS DE MÁQUINAS**

VANTAGENS:

- **DETECÇÃO DA ABERTURA DA PORTA VIA PROCESSO ACOTOM 2**
- **2 CONTATOS ESTÁTICOS PARA MONITORAMENTO COM AWAX**
- **1 CONTATO AUXILIAR COMPATÍVEL COM *PLC***
- **CONECTOR M12 INCORPORADO**
- **MANTÉM A PORTA FECHADA COM SEU LACRE MAGNÉTICO**

OBSERVAÇÃO:

- **É NECESSÁRIO ESTAR CONECTADO A UM MÓDULO DE SEGURANÇA PARA FUNCIONAR CORRETAMENTE**

CARACTERÍSTICAS PRINCIPAIS

Característica	SUPER MAGNET 1 (SM1)	SUPER MAGNET 2 (SM2)
Material	policarbonato	aço inoxidável
Conectores M12 8 pinos	1	1 ou 2
Lacre Magnético versão E	20daN : SM1-OP	60daN : SM2-E
Lacre Magnético versão R	50daN : SM1-R	100daN : SM2-R
Contatos	2 NA linhas de segurança + 1NF auxiliar	2 NA linhas de segurança
LED ligado	status da chave de segurança	-
Classe de proteção	IP 65	

CATEGORIA DE SEGURANÇA

SUPER MAGNET	EN60947-5-3

CIRCUITO ELÉTRICO

SUPER MAGNET

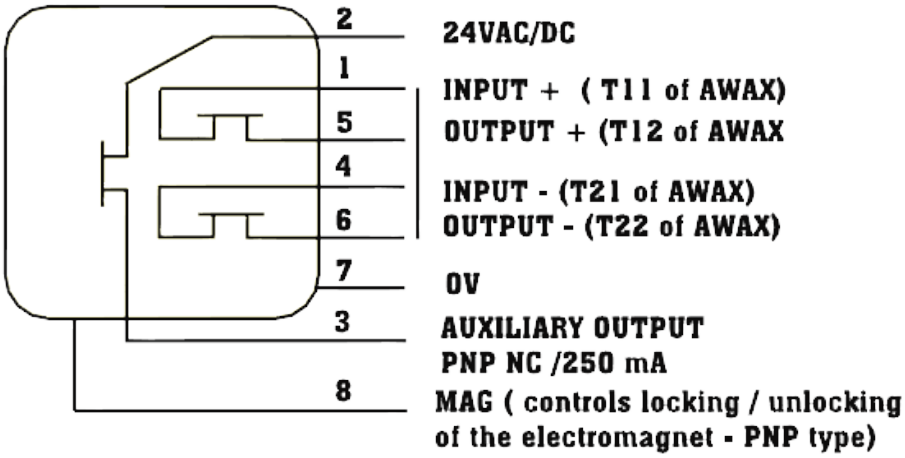

CONEXÃO

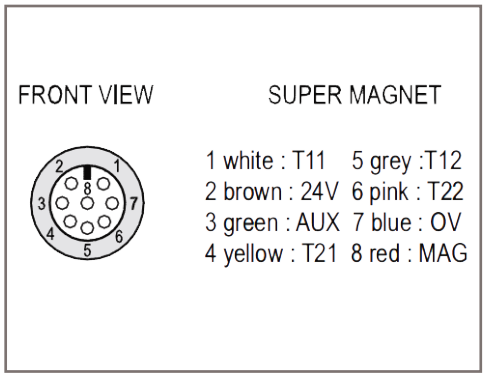

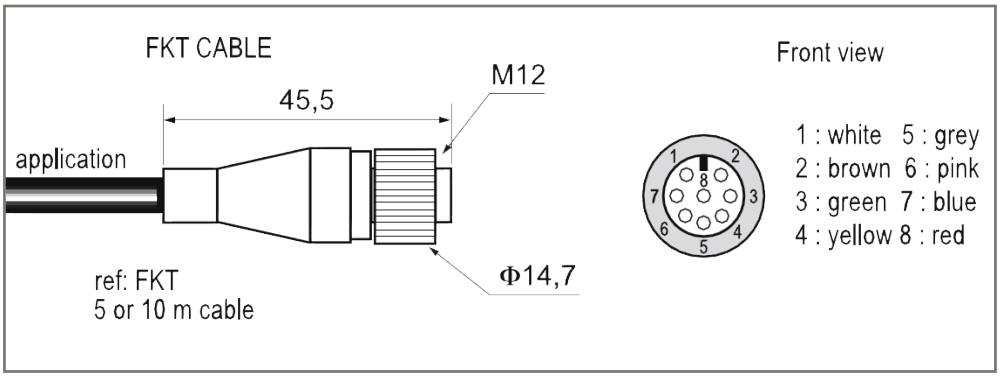

OBSERVAÇÃO:

Sugestão de cabos Ref. FKT-5M ou FKT-10M: 5m ou 10m com conector fêmea, classe de proteção IP67.

DIMENSÕES

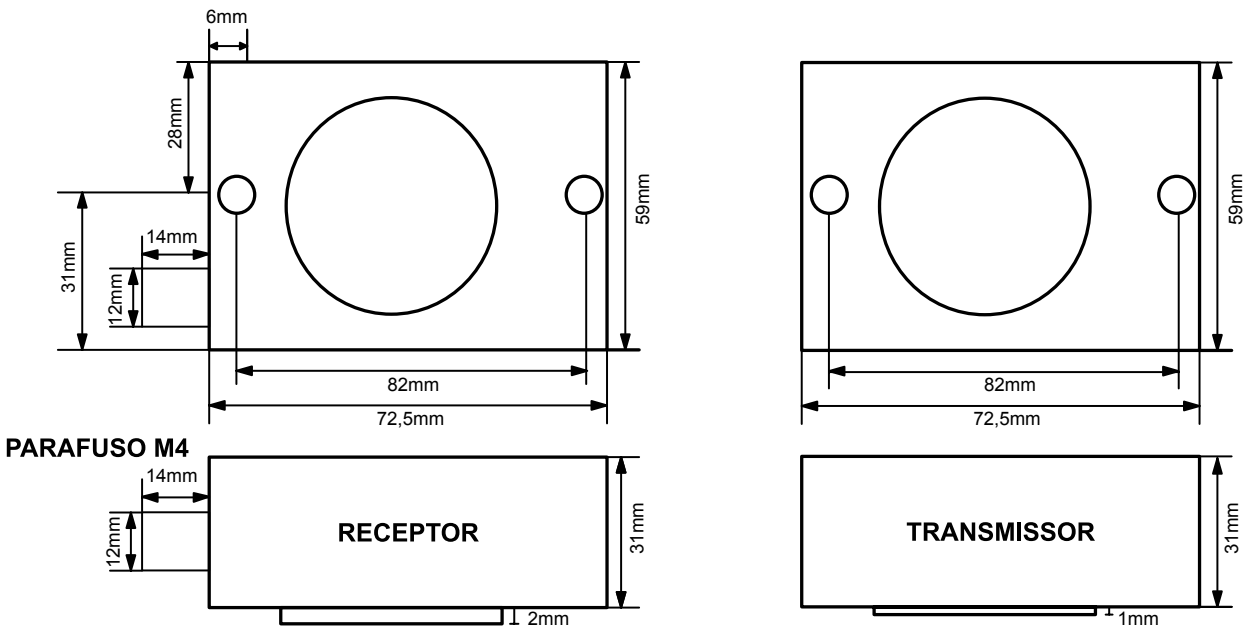

SUPER MAGNET

MAIS INFORMAÇÕES

- **Detalhes do funcionamento do Super Magnet:**

Super Magnet I

PROCESSO 1

O SUPER MAGNET ESTÁ SEM ENERGIA

O MAGNET ESTÁ TRANCADO E AS PORTAS FECHADAS

A MÁQUINA ESTÁ FUNCIONANDO NORMALMENTE

- **Trancado quando sem energia, precisa de abastecimento (24V) para abrir.**
- **Logo que o operador solicita a liberação da chave (e a abertura de portas), as linhas de segurança são automaticamente abertas, causando a paralisação da máquina.**

Essa é uma segurança adicional, principalmente quando a máquina tem pouca inércia. A linha auxiliar permanece independente e dá a posição da porta.

MAIS INFORMAÇÕES

Super Magnet I

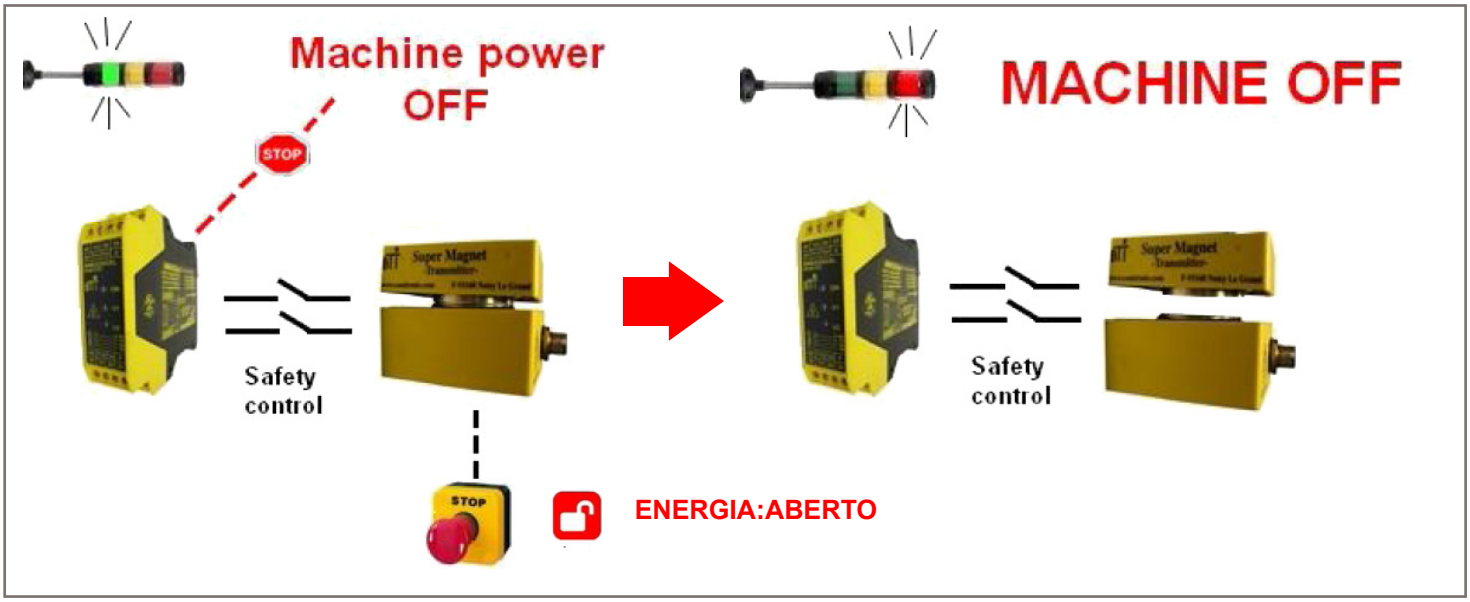

PROCESSO 2

O OPERADOR ABRE AS PORTAS DE SEGURANÇA APERTANDO O BOTÃO DE "PARAR" ("STOP")

O MAGNET É ABASTECIDO, PROVOCANDO SUA ABERTURA - AO MESMO TEMPO, AS LINHAS DE SEGURANÇA SE ABREM AUTOMATICAMENTE

A MÁQUINA PÁRA

O OPERADOR ABRE AS PORTAS SEM PROBLEMAS, A SAÍDA AUXILIAR INDICA O STATUS DA PORTA DE SEGURANÇA

Super Magnet II

- **No Super Magnet II, a abertura do Magnet e a abertura das linhas de segurança são independentes. Para ser liberado, o Magnet deve ser abastecido e a máquina só irá parar quando a porta de segurança for aberta (versão regular), igual a uma chave de segurança tradicional.**

CIRCUITOS - OPCIONAL: SUPER MAGNET COM CHAVE

VS-R-BC-OPDEC

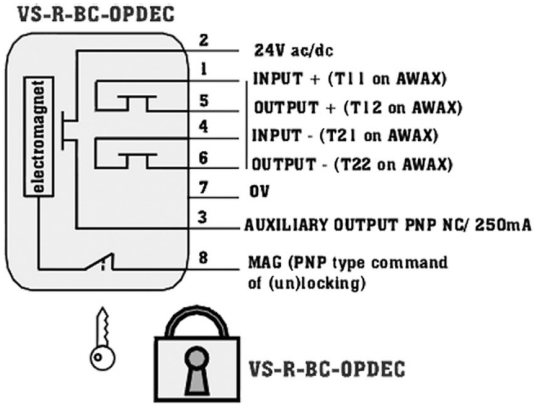

Key removed:
- supply voltage ON: locking
- supply voltage OFF: unlocking

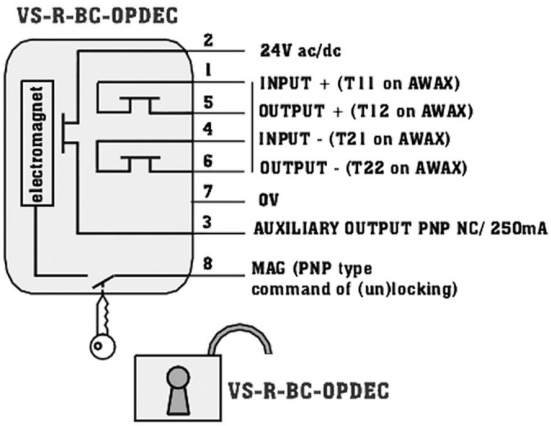

Key locked and turned:
- Supply voltage ON or OFF: unlocking

VS-E-BC-OPDEC

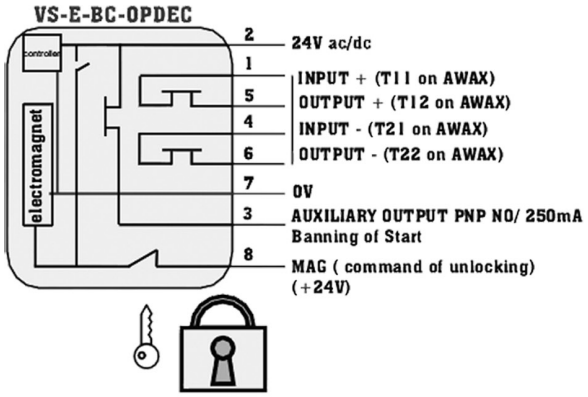

Key removed:
- supply voltage ON (8): unlocking
- supply voltage OFF (8): locking

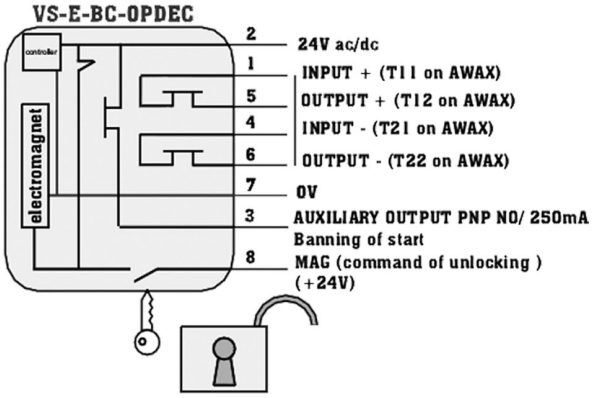

Key locked and turned:
- supply voltage ON (2): permanent unlocking

VS-EN-BC-OPDEC / VS-RN-BC-OPDEC

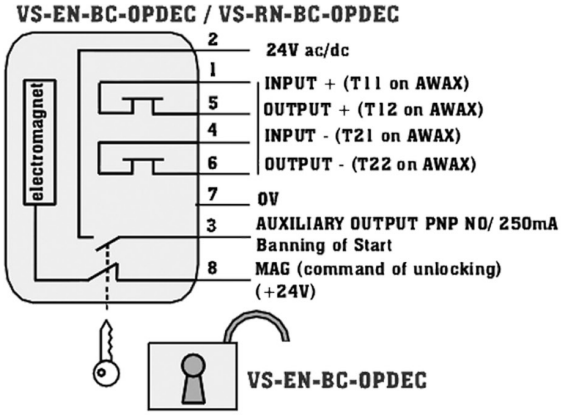

Key removed:
- Supply voltage ON: unlocking

Key removed:
- Supply voltage ON: locking

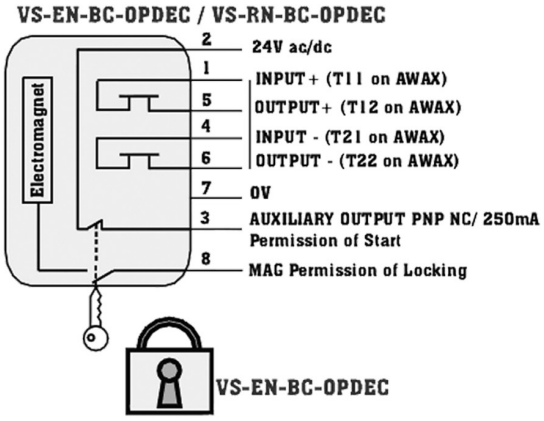

Key locked and turned:
- supply voltage ON or OFF: locking

Key locked and turned:
- supply voltage ON or OFF: unlocking

OBSERVAÇÃO: CIRCUITOS - OPCIONAL: SUPER MAGNET COM CHAVE

Tipos VS-E: Segurança de máquinas
Tipos VS-R: Proteção contra fogo
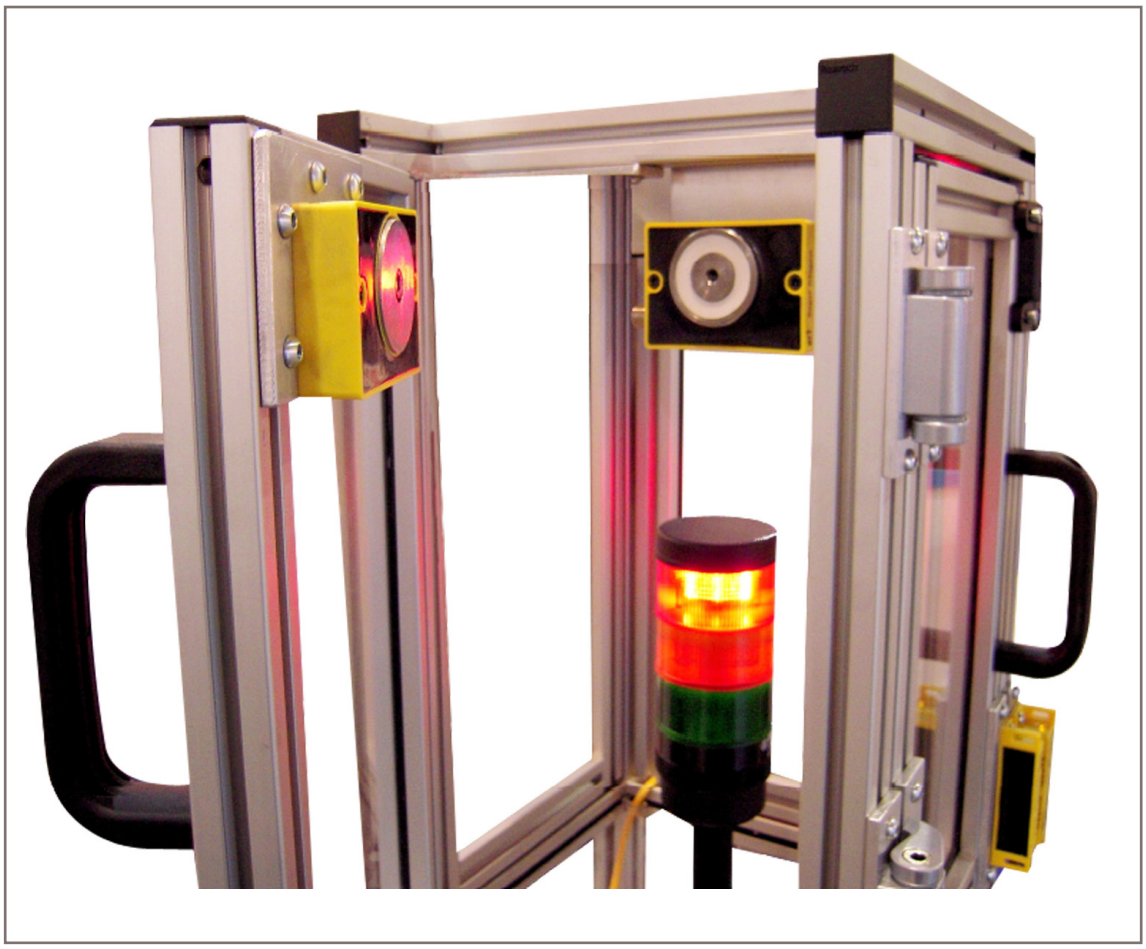
EXEMPLO DE APLICAÇÃO